ЭНЕРГОМИР
www.energomir.su

OKCV

КОМБИНИРОВАННЫЕ ВОДОНАГРЕВАТЕЛИ
Навесные горизонтальные

- В объемах 125–200 л
- С нагревательным элементом 2,2 кВт
- Подходит для котлов на твердом топливе
- Теперь правое и левое исполнение

OKCV 125–160 OKCV 200

Тип резервуара		OKCV 125	OKCV 160	OKCV 200
Номер заказа		1103408111 (правое) 1103408112 (левое)	1106408111 (правое) 1106408112 (левое)	110740811 (правое) 110740812 (левое)
Объем	[л]	125	152	200
Макс. масса водонагревателя без воды	[кг]	59	67	81
Изоляция	[мм]	42		
Теплопроводность изоляции	[Вт·м$^{-1}$·К$^{-1}$]	0,022		
Потребл. мощность нагревательного элем.	[Вт]	2200		
Время нагрева от 10 °C до 60 °C	[ч]	3,3	4,0	5,3
Электрическое питание		1/N/PE ~ 230В/50Гц		
Рекомендуемый предохранитель	[А]	16		
Степень защиты		IP42		
Макс. температура/давление в резервуаре	[°C]/[бар]	90/6		
Площадь нагрева поверхности теплообменника*	[м^2]	0,7	0,7	0,75
Объем теплообменника*	[л]	11	11	12
Макс. температура/давление в теплообменнике	[°C]/[бар]	110/4		
Мощность теплообм. при расходе 720 л / 80 °C. воды*	[кВт]	10	10	11
Время нагрева теплообм. от 10 °C до 60 °C*	[мин]	43	53	72
Класс энергетической эффективности		C		
Годовой расход	[кВтч·год$^{-1}$]	2614	2691	4324
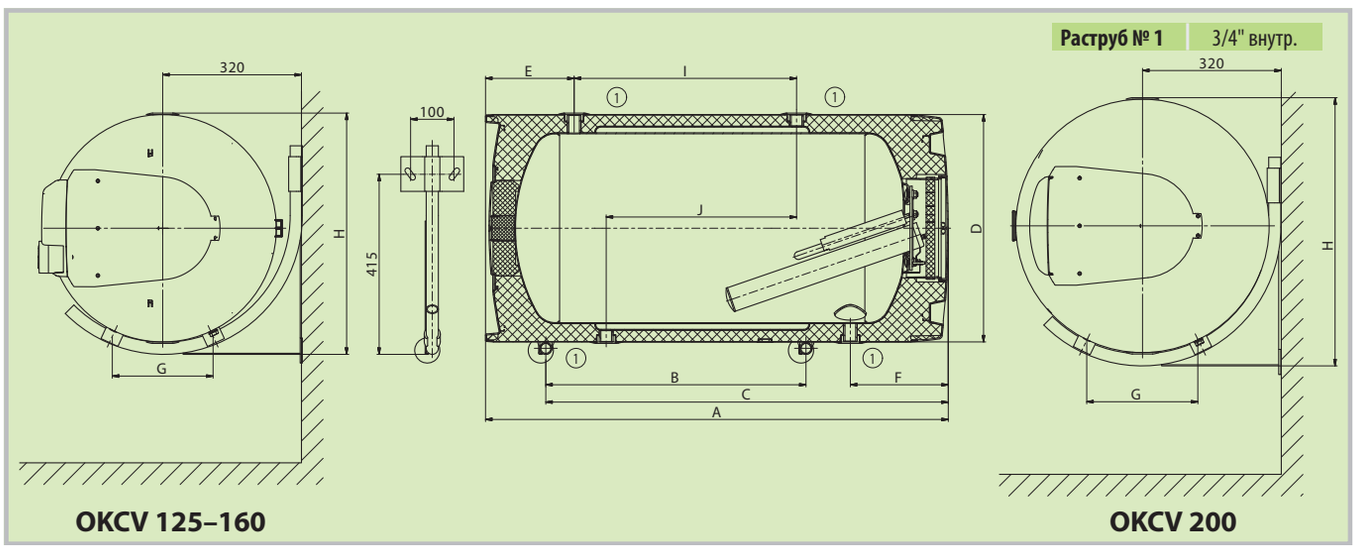
Размеры [мм]	A	B	C	D	E	F	G	H	I	J
OKCV 125	1067	600	928	524	204	226	232	556	513	439
OKCV 160	1255	750	1060	524	254	226	232	556	649	439
OKCV 200	1287	600	936	584	258	246	256	618	670	439